Panasonic

Фиксированная купольная камера с ИК-светодиодами и режимом «День/Ночь»

Серия WV-CF300L

PAL **WV-CF314L** (24 В перем. или 12 В пост.)
WV-CF304L (24 В перем. или 12 В пост.)

Фиксированная камера с ИК-светодиодами, режимами «День/Ночь» и дополнительными функциями

Основные характеристики:

- Высокое разрешение: 650 ТВЛ.
- Высокая чувствительность с функцией «День/Ночь»: 0,08 лк (цвет), 0 лк, (ч/б, вкл. светодиоды) при F1,3. Включение и выключение ИК-фильтра для увеличения чувствительности в ч/б режиме. (WV-CF314L).
- Высокая чувствительность с функцией «День/Ночь»: 0,15 лк (цвет), 0 лк, (ч/б, вкл. светодиоды) при F2,0. Включение и выключение ИК-фильтра для увеличения чувствительности в ч/б режиме. (WV-CF304L).
- Оборудована ИК-светодиодами: оснащение устройства ИК-светодиодами позволяет получать изображение даже при нулевой освещенности.
ИК-излучение светодиодов распространяется на расстояние 20 м (WV-CW314L) или 10 м (WV-CW304L).
- Автоматический режим управления светодиодами: при включенных ИК-светодиодах управление уровнем их яркости производится автоматически.
- ABS (подчеркивание деталей в тенях) улучшает видимость темных областей без потери качества изображения ярких областей.
- Система ABF (автоматическая регулировка заднего фокуса) облегчает настройку (WV-CF314L).
- Различные средства настройки включают BLC (компенсацию контрового света), ATW (автоматический контроль баланса белого) и ALC (автоматическую регулировку освещенности).
- 2,8 ~ 10 мм 3,6x объектив с переменным фокусным расстоянием и ирисовой диафрагмой (WV-CF314L).
- 2,8 мм фиксированный объектив с ирисовой диафрагмой (WV-CW304L).
- 16-осевая матрица компенсации цвета позволяет расширить диапазон настройки естественных цветов.
- Адаптивное цифровое шумоподавление: интеграция 2D-DNR и 3D-DNR улучшает шумоподавление в различных условиях.
- Электронное увеличение чувствительности: Авто (до 32x) / Фикс. (до 512x) (WV-CF314L).
- Электронное увеличение чувствительности: Авто (до 32x) (WV-CF304L).
- Электронный затвор от 1/120 до 1/120000 секунды. (WV-CF314L).
- Цифровое (электронное) увеличение: до 2x.
- Автостабилизация изображения для условий повышенной вибрации или ветра.
- Внутренняя синхронизация.
- Обмен данными по коаксиальному кабелю.
- 16 алфавитно-цифровых символов в названии камеры.
- Многоязычность: Английский, французский, итальянский, испанский, немецкий, русский, китайский, японский.
- Объектив с коррекцией искажений.
- Экранное меню.
- Режим ELC для упрощения установки объектива при монтаже.

Стандартные комплектующие

Руководство по монтажу	1 шт.
Компакт-диск*	1 шт.
В процессе установки используется следующее:	
Шаблон для разметки	1 шт.

*Компакт-диск содержит руководство по эксплуатации (в формате PDF)

Технические характеристики WV-CF314L / WV-CF304L

		WV-CF314L	WV-CF304L
Камера	Датчик изображения	ПЗС-матрица построчного переноса типа 1/3	
	Количество эффективных пикселей	976 (Г) x 582 (В)	
	Режим развертки	2:1 чересстрочная развертка	
	Область развертки	4,8 мм (Г) x 3,6 мм (В) {3/16 дюйма(Г) x 1/8 дюйма(В) }	
	Частота развертки	По горизонтали: 15,625 кГц По вертикали: 50,00 Гц	
	Разрешение по горизонтали	650 ТВЛ	
	Минимальная освещенность	Цвет: 0,08 лк (режим цвета) ч/б: 0,008 лк (черно-белый режим, выкл. светодиоды) ч/б: 0 лк (черно-белый режим, вкл. светодиоды)	Цвет: 0,15 лк (режим цвета) ч/б: 0,015 лк (черно-белый режим, выкл. светодиоды) ч/б: 0 лк (черно-белый режим, вкл. светодиоды)
	Отношение «сигнал/шум»	52 дБ (АРУ: ВЫКЛ.)	
	Баланс белого	Автоматический контроль баланса белого (AWC) (2000 ~ 10000 K), ATW1 (2700 ~ 6000 K), ATW2 (2000 ~ 6000 K)	
	Контроль светового потока	ALC/ALC+/ELC	ELC
	BLC	ВКЛ. / ВЫКЛ.	
	Подчеркивание деталей в темной зоне (ABS)	ВКЛ. / ВЫКЛ.	
	АРУ	ВКЛ. (НИЗК., СРЕДН., ВЫС.) / ВЫКЛ.	
	Электронный затвор	ВЫКЛ. (1/50), 1/120, 1/250, 1/500, 1/1000, 1/2000, 1/4000, 1/10000, 1/120000 (с)	-
	Электронное увеличение чувствительности	32x макс. АВТО, 512x макс. Фиксированный режим	32x макс. Режим AUTO
	Функция «День и ночь» (ИК)	Режим: AUTO1 / AUTO2 / ВКЛ. / ВЫКЛ.	
	Светодиоды	ВЫКЛ. / АВТО / ФИКС. (доступно для режимов D&N AUTO2 или D&N ON)	
	Цифровое шумоподавление	уровень: высокий / низкий	
	Распознавание сцены	2 образца	
	Обнаружение движения	ВЫКЛ. / ОБНАР. ДВИЖЕНИЯ / СМЕНА СЦЕНЫ	
	Функция «частная зона»	ВКЛ.(1) / ВКЛ.(2) / ВЫКЛ.	
	Стабилизация изображения	ВКЛ. / ВЫКЛ.	
	Автофокус	Объектив: автофокус/ ручное наведение	Нет
	Дистанция ИК-излучения светодиодов	20 м	10 м
	Синхронизация	Внутренняя (INT)	
Объектив	Фокусное расстояние	2,8 мм ~ 10,0 мм	2,8 мм
	Увеличение	3,6x	-
	Угловое поле обзора	Г: 100° 50' (Шир.) ~ 27° 39' (Теле) В: 73° 51' (Шир.) ~ 20° 45' (Теле)	Г: 101° 30' В: 75°
	Максимальное значение апертуры	F1,3 (Шир.) ~ F3,1 (Теле)	F2,0
	Диапазон фокусировки	0,3 м ~ ∞	0,5 м ~ ∞
Входы / Выходы	Видео выходы	1,0 В [p-p] / PAL композитный 75 Ом	
	Интерфейс контроллера	Коаксиальная сеть	
Общие характе-ристики	Метод настройки	Экранное меню настройки	
	Язык	Английский, французский, итальянский, испанский, немецкий, русский, китайский, японский	
	Источник питания и потребляемая мощность	24 В перем.: 3,6 Вт, 12 В пост. тока: 410 мА (светодиоды ВКЛ.)	
	Рабочая температура	от -10°C до +50°C (от 14°F до 122°F)	
	Рабочая влажность	Не более 90% (без конденсата)	
	Размеры	ø123 мм x 106 мм (ø4-27/32 дюйма x 4-3/16 дюйма)	
	Масса (прибл.)	390 г (0,86 фунта)	330 г (0,73 фунта)
	Отделка	Белая (N5040-b1)	

Наименования деталей и функции

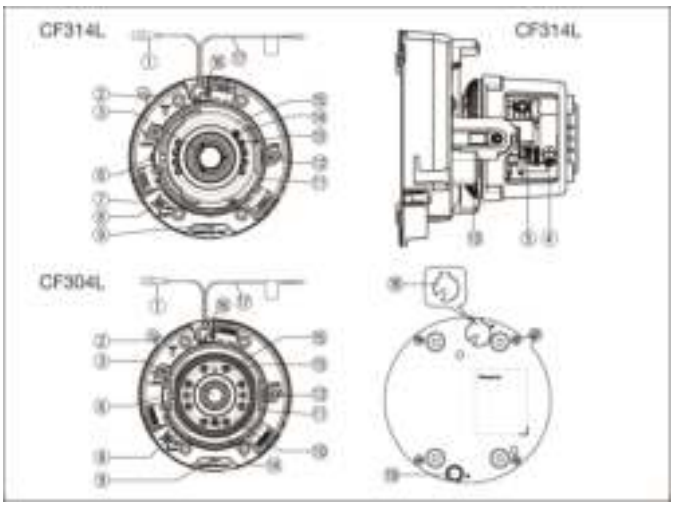

1) Видео выходы
2) Маркер
3) Объектив
4) Кнопка фокусировки (CF314L)
5) Кнопка масштабирования (с фиксатором) (CF314L)
6) Винт фиксации наклона
7) Кнопка автофокуса (CF314L)
8) Кнопка начальной установки
9) Разъем вывода на монитор
10) Узел настройки азимута
11) Стол панорамирования
12) Винт фиксации стола панорамирования
13) ИК-светодиоды
14) Светодиодная фотооптика
15) Стол наклона
16) Отверстие для доступа к кабелям
17) Кабель питания
18) Пылезащитная заглушка
19) Хомутик монтажный

Внешний вид

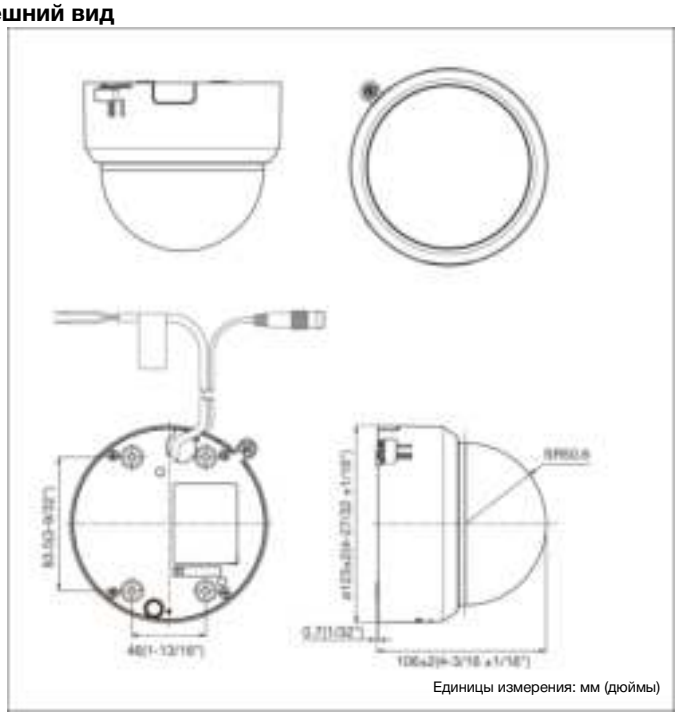

Единицы измерения: мм (дюймы)

Внимание!
– Меры предосторожности по безопасности: перед применением изделия внимательно прочитайте руководство по эксплуатации и инструкцию по установке.

- Вес и размеры указаны приблизительно.
- Технические характеристики могут быть изменены без уведомления
- Эти изделия могут попадать под действие правил экспортного контроля.

Дистрибьютор:

Panasonic

http://security.panasonic.ru

http://www.facebook.com/PanasonicNetworkCamera

Напечатано в Японии (2A-103AA)