Настенный монтаж NHA-U-WMT

www.bosch.ru

BOSCH

Разработано для жизни

- Прочная конструкция
- Простота установки
- Полый сердечник для скрытого размещения кабелей
- Прочное крепление при помощи 4 болтов

Этот простой и надежный кронштейн для настенного монтажа специально создан для установки кожуха камеры. Конструкция обеспечивает возможность скрытого размещения кабелей в целях безопасности и эстетики.

Замечания по установке/конфигурации

Габариты

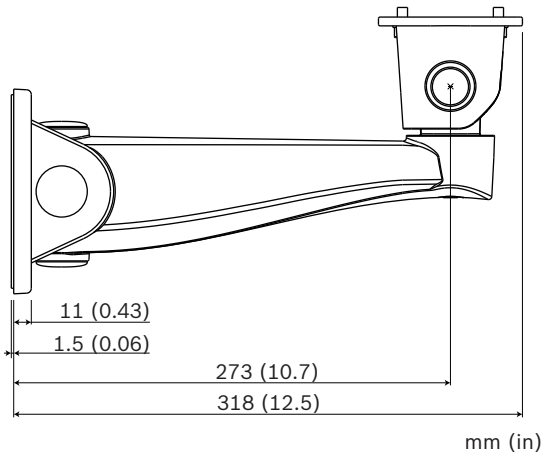

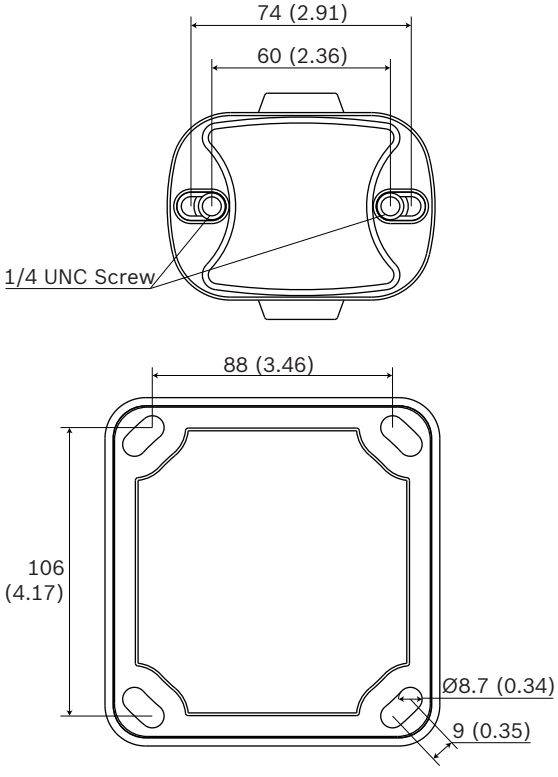

Состав изделия

Комплект поставки:

Количество	Компонент
1	Кронштейн для установки на стену
1	Руководство по быстрой установке
1	Шестигранный ключ
4	Винты (ST6 x 40 шт.)
4	Заглушки (Ø 10)
4	Винты (M8 x 25 шт.)
4	Шайбы (M8)
4	Шайбы (M6)

Техническое описание

Материал конструкции	Алюминиевый сплав
Покрытие	Белый, RAL 9003

Информация для заказа

Настенный монтаж NHA-U-WMT
Универсальный кронштейн для установки на стену
номер для заказа **NHA-U-WMT**

Представлен (кем/чем):

Europe, Middle East, Africa:
Bosch Security Systems B.V.
P.O. Box 80002
5600 JB Eindhoven, The Netherlands
Phone: + 31 40 2577 284
emea.securitysystems@bosch.com
emea.boschsecurity.com

Germany:
Bosch Sicherheitssysteme GmbH
Robert-Bosch-Ring 5
85630 Grasbrunn
Germany
www.boschsecurity.com

© Robert Bosch ООО 2016 | Данные могут изменяться без предварительного уведомления
23432040075 | ru, V4, 14. Дек. 2016